ACCESSOIRES POUR RÉSERVOIR

INDICATEURS DE NIVEAU D'HUILE VISUEL

PASSION TO PERFORM

MPFILTRI®

UN LEADER MONDIAL DANS LE DOMAINE DE L'EQUIPEMENT DE FILTRATION HYDRAULIQUE.

Notre entreprise a vu le jour en 1964, lorsque Bruno Pasotto a décidé de tenter de répondre aux demandes d'un marché qui ne demandait qu'à être exploré, prenant en compte les études, le design, le développement, la production et le marketing d'une vaste gamme de filtres pour des équipement hydrauliques, capables de satisfaire les besoins des fabricants dans tous les domaines. La qualité de nos produits, notre solide compétitivité face aux principaux fabricants internationaux, ainsi que notre perpétuel investissement dans la R&D nous ont permis d'acquérir le statut de leader mondial de la filtration pour systèmes hydrauliques. Fort de notre présence de plus de 50 ans, nous avons joué un rôle décisif dans la définition de notre secteur d'activité, contrôlant entièrement notre chaine de production, surveillant toutes les procédures de fabrication afin de garantir une qualité supérieure et de fournir des solutions concrètes tout en s'adaptant aux évolutions rapides du marché et des besoins clients.

LEADER SUR LE MARCHÉ

Notre travail est basé sur une ingénieuse interaction entre une technologie avancée et un savoir-faire unique, **en customisant les produits selon les demandes spécifiques du marché**, en se focalisant avant tout sur l'innovation et la qualité. Nous suivons toutes les étapes de la fabrication de chaque produit dans le but de satisfaire les attentes de nos clients.

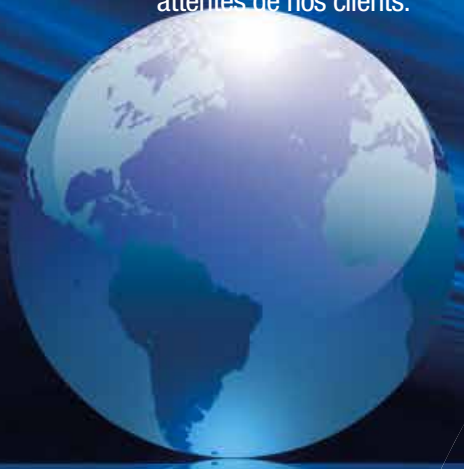

Notre philosophie orientée clients nous permet de satisfaire **rapidement** leurs demandes avec des **produits personnalisés**, rendant ainsi **notre entreprise dynamique et flexible**.
La possibilité de pouvoir contrôler et surveiller l'ensemble du processus de production est essentielle pour que nous puissions garantir la qualité de nos produits.

PRÉSENCE À TRAVERS LE MONDE

Grâce à nos filiales étrangères, la grande diversité des produits proposés nous permet de faire face efficacement à une concurrence internationale, mais également de maintenir une présence constante à l'échelle locale.

Le groupe englobe **9 filiales**

TECHNOLOGIE

Notre **quête permanente de l'excellence dans la qualité et l'innovation technologique** nous amène à offrir les meilleures solutions et applications possibles dans plusieurs domaines tels que l'industrie générale, les bancs d'essais, la lubrification, l'industrie lourde, les énergies renouvelables, l'ingénierie navale et off-shore, l'aéronautiques, les technologies émergentes et enfin les machines mobiles (tracteurs, excavatrices, pompes à béton, plateformes etc.) la construction navale, l'ingénierie offshore, les systèmes aéronautiques, les technologies émergentes et les équipements mobiles (c'est-à-dire les tracteurs, excavatrices, pompes à béton, plateformes).

ET PRODUCTION

Grâce à notre haut niveau d'expertise technologique, **nous pouvons entièrement compter sur nos propres ressources, sans avoir recours à des fournisseurs externes.** Cela nous permet de satisfaire un nombre grandissant de demandes clients, tout en exploitant nos machines et équipements en constante amélioration, qui grâce à leur **fonctionnement automatisé**, sont capables de fonctionner **24h/24h**.

FILTRES D'ASPIRATION

Débits d'huile
jusqu'à 875 l/min

Montage:
- Immergé dans le réservoir
- En ligne
- Semi immergé avec vanne d'obturation
- Semi immergé sans vanne d'obturation

FILTRES RETOUR

Débits d'huile
jusqu'à 3000 l/min

Pression
jusqu'à 20 bar

Montage:
- En ligne
- Sommet de réservoir
- In single and duplex designs

FILTRES DE RETOUR / ASPIRATION

Débits d'huile
jusqu'à 300 l/min

Pression
jusqu'à 80 bar

Montage:
- En ligne
- Sommet de réservoir

FILTRES SPIN-ON

Débits d'huile
jusqu'à 365 l/min

Pression
jusqu'à 35 bar

Montage:
- En ligne
- Sommet de réservoir

FILTRES BASSE ET MOYENNE PRESSION

Débits d'huile
jusqu'à 3000 l/min

Pression
jusqu'à 80 bar

Montage:
- En ligne
- Montage sur bloc en parallèles
- En version simple et double

FILTRES HAUTE PRESSION

Débits d'huile
jusqu'à 750 l/min

Pression de 110 bar
à 560 bar

Montage:
- En ligne
- Montage sur bloc
- En version simple et double

GAMME DE **PRODUITS**

MP Filtri offre une vaste gamme de produits à destination de toutes les entreprises travaillant dans le secteur de l'hydraulique.

Cette offre comprend des filtres (filtres à l"aspiration, au retour, aspiration/retour, spin-on, basse et haute pression, haute pression en acier inoxydable) ainsi que des composants structurels pour des ensembles moteur/pompe (lanternes, accouplements, anneaux d'amortissement pieds support), mais aussi réservoir en aluminium et trappe de visite.

Nous avons toutes les compétences et solutions requises pour répondre aux exigences du marché actuel en matière de contrôle de contamination des fluides.

Les groupes de filtration mobiles et leur gamme complète d'accessoires nous permettent de proposer des solutions complètes pour les opérations de maintenance des systèmes hydrauliques.

FILTRES HAUTE PRESSION EN ACIER INOXYDABLE

Débits d'huile jusqu'à 125 l/min
Pression de 320 bar
à 1000 bar

Mounting:
- En ligne
- Montage sur bloc
- En version simple et double

CONTROLE DES FLUIDES

- Compteurs de particules en ligne
- Unité d'échantillonnage
- Etalonnage complet selon les normes ISO applicables
- Différentes versions pour tous types de fluides et de protocoles de communication

GROUPES DE FILTRATIONS MOBILES

Débits d'huile de 15 l/min
à 200 l/min

TRANSMISSION DE PUISSANCE

- Lanternes en aluminium pour moteurs de 0,12 kW à 400 kW
- Accouplements en aluminium, Fonte et Acier
- Anneaux amortisseur
- Pied support
- Réservoir en aluminium
- Trappes de visite

ACCESSOIRES POUR RÉSERVOIR

- Bouchons de rem plissage d'huile et de filtration d'air
- Indicateurs de niveau visuels et électriques
- Sélecteurs pour manomètres
- Colliers de fixation
- Manomètres

ACCESSOIRES POUR RÉSERVOIR

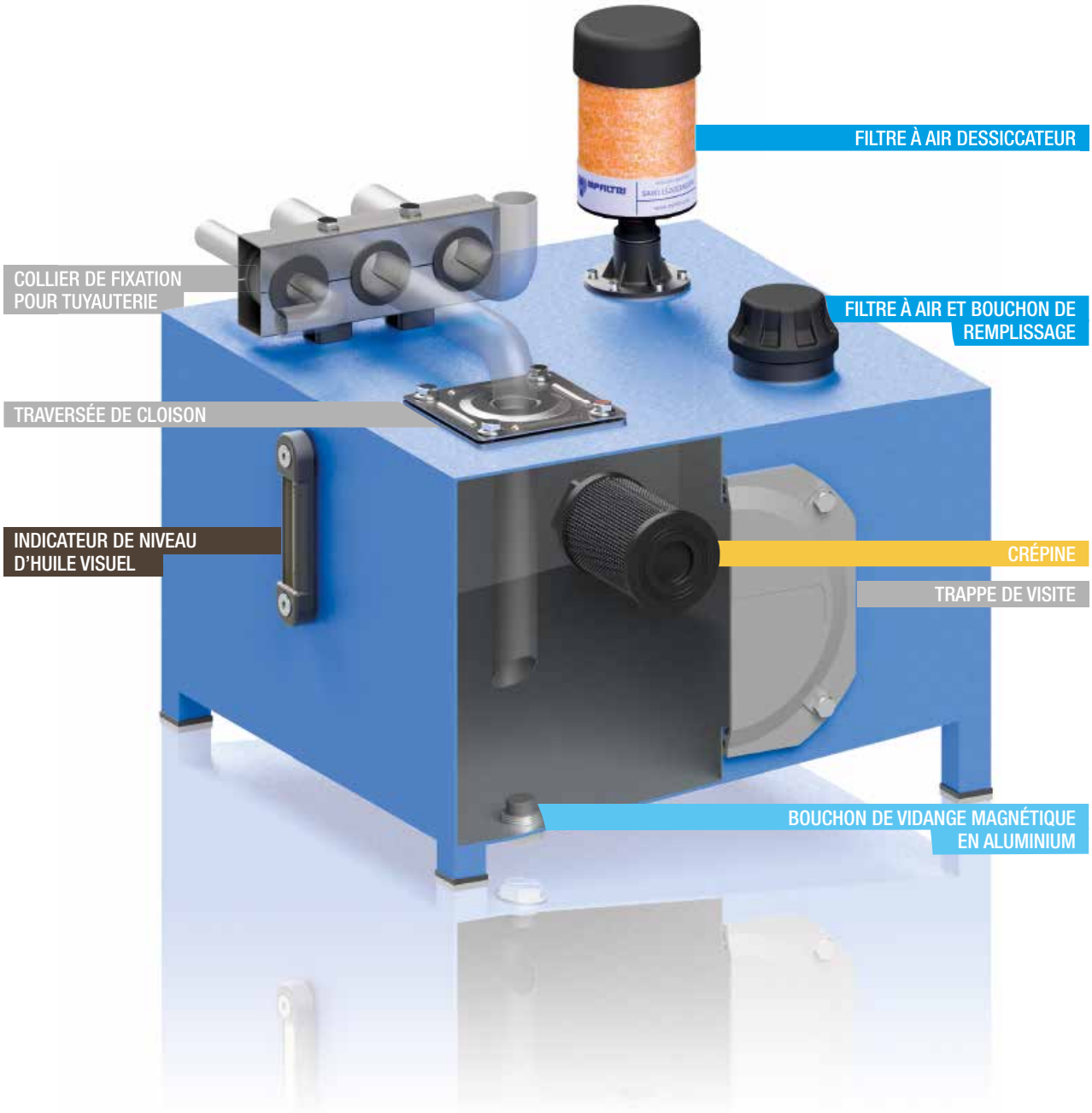

INDEX

1 page		INTRODUCTION
1	SOCIÉTÉ	
6	GAMME DE PRODUITS	

10 page		CRÉPINES
13	STR & MPA - MPM	Filtre d'aspiration immergé, avec bypass ou colonne magnétique

20 page		BOUCHONS DE REMPLISSAGE ET DE FILTRATION D'AIR
23	SAP 054-075 - SA	Filtre à air
29	SAW 115	Filtres Dessiccateurs pour le contrôle de l'humidité
33	SCS	Filtres à air métalliques avec élément filtrant remplaçable
39	SME 1 - SMF 1 - SML 1	Embase inclinée pour bouchons de remplissage et de filtration d'air
45	TA 46 - TAP 50 - SAP 50	Bouchon remplissage et filtre à air jusqu'à 200 l/min
53	TA 80	Bouchon remplissage et filtre à air en acier jusqu'à 550 l/min
57	TAP 90	Bouchon remplissage et filtre à air en polyamide jusqu'à 550 l/min
63	TAP 114	Bouchon remplissage et filtre à air en polyamide jusqu'à 1600 l/min
67	TAP 115 & SAP 115	Bouchon remplissage et filtre à air en polyamide jusqu'à 3000 l/min

72 page		BOUCHONS DE REMPLISSAGE ET DE VIDANGE
75	TC 50	Bouchon remplissage en polyamide
79	TKT - TSD - TKM	Bouchons remplissage / vidange

86 page		INDICATEURS DE NIVEAU D'HUILE VISUEL
89	LCP - LCC	Indicatéuer visuel niveau huile - forme ronde
95	LVA - LVU	Indicatéur visuel niveau huile - forme vertical

100 page		INDICATEURS DE NIVEAU D'HUILE ÉLECTRIQUES
103	LEN - LEG - LET - LEM - LEU	Indicateur de niveau d'huile électromagnétique
115	LVK	Indicateur de niveau d'huile visuel et électromagnétique

120 page		ACCESSOIRES
123	EM1	Exclusion du manometre
129	SVM	Selecteur de manometre
133	FTA - FTR	Traversées de cloison pour réservoir
137	MULTIFIT SFT	Colliers de fixation pour tuyauterie
143	OB	Trappes de visite
149	SE10LT	Réservoir Aluminium

LC

Les bouchons LC permettent de visualiser le niveau d'huile contenu dans les réservoirs, ainsi que d'éventuels changements d'état du fluide comme la transparence ou l'émulsion.

LV

Les indicateurs de niveau d'huile LV sont adaptés aux applications stationnaires et mobiles. Les matériaux utilisés pour sa réalisation permettent de garantir l'exploitation à des températures très variées, ainsi que la compatibilité avec tous les fluides hydrauliques.
Les indicateurs de niveau LVA / LVU sont disponibles avec un entraxe de fixation de 76 à 1000mm.

Ces indicateurs sont disponibles en trois configurations, avec un corps en plastique transparent, un corps en plastique noir et un corps en aluminium.
Les fixations au réservoir sur trou lisse ou sur une tôle d'épaisseur réduite sont disponibles pour la série LCC équipée du kit d'expansion.

Indicateurs de niveau d'huile visuel

LCP - LCC	page 89
LVA - LVU	95

Séries LCP - LCC

Indicatéuer visuel niveau huile - forme ronde

LCP INFORMATIONS GÉNÉRALES

Données techniques

Indicateurs de niveau d'huile visuel

Indicatéuer visuel niveau huile - forme ronde

La série LCP est une gamme d'indicateurs de niveau d'huile compacts en plastique de type œilleton, servant à surveiller le niveau de fluide dans le réservoir. Ils sont installés directement sur les parois latérales du réservoir.
Des corps en polyamide ou acier sont disponibles pour satisfaire à tous les besoins.

Caractéristiques disponibles:
- Raccord mâle fileté jusqu'à G2"
- Plaque deflectrice pour faciliter la visualisation du niveau d'huile
- Kit de fixation spécial, pour une étanchéité fiable même sur les réservoirs à parois minces

Applications courantes:
- Systèmes hydrauliques
- Machines mobiles
- Équipements industriels

Série T

Poids	
LCPG13	1 g
LCPG16	2 g
LCPG20	4 g
LCPG26	8 g
LCPG33	10 g
LCPG42	12 g

Matériaux
- Corps: Polyamide
- Plaque deflectrice: Polyamide
- Joints: NBR

Série M

Poids	
LCPG20	6 g
LCPG26	9 g
LCPG33	13 g

Matériaux
- Corps: Aluminium
- Lentille: Thermoplastique
- Plaque deflectrice: Polyamide
- Joints: Fibre inorganique

Série N

Poids	
LCPG13	2 g
LCPG16	4 g
LCPG20	7 g
LCPG26	9 g
LCPG30	12 g
LCPG33	18 g
LCPG42	25 g
LCPG48	48 g
LCPG60	59 g

Matériaux
- Corps: Polyamide
- Lentille: Thermoplastique
- Plaque deflectrice: Polyamide
- Joints: Fibre inorganique, NBR
- Kit de fixation spécial: Laiton, NBR

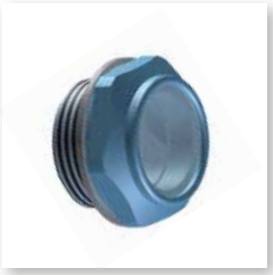

Température
De -20 °C à +80 °C

Quantité
25 pièces/emballage

Codification pour commande

INDICATEUR VISUEL DE NIVEAU DE L'HUILE COMPLET

Exemple de config. 1:	LCP	G26	N	S	B	S	P01
Exemple de config. 2:	LCP	G42	T	S	A		P01
Exemple de config. 3:	LCP	G20	M	C	A		P01

Type

LCP

Raccordements		Matériaux: N	T	M
G13	G 1/4"	•	•	
G16	G 3/8"	•	•	
G20	G 1/2"	•	•	•
G26	G 3/4"	•	•	•
G33	G 1"	•	•	•
G42	G 1 1/4"	•	•	
G48	G 1 1/2"	•		
G60	G 2"	•		

Matière

N	Polyamide noir	**T**	Polyamide transparent	**M**	Aluminium

Plaque deflectrice	Matériaux:	N								T						M
	Raccordement:	G13	G16	G20	G26	G33	G42	G48	G60	G13	G16	G20	G26	G33	G42	
S	Sans plaque deflectrice	•	•	•	•	•	•	•	•	•	•	•	•	•	•	
C	Avec plaque deflectrice		•	•	•	•	•	•	•				•	•	•	•

Joints	Matériaux:	N			T	M
	Kit d'expansion:	S	K			
A	NBR		•		•	•
B	Microfibre inorganique	•				

Kit de fixation spécial	Matériaux:	N								T	M
	Raccordement:	G13	G16	G20	G26	G33	G42	G48	G60		
S	Sans kit de fixation spécial	•	•	•	•	•	•	•	•		
K	Avec kit de fixation spécial			•	•	•	•	•			

Modèle

P01	Standard MP Filtri
Pxx	Personnalisé

LCP - N

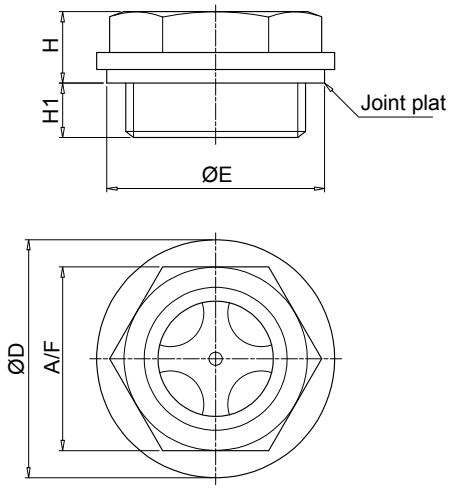

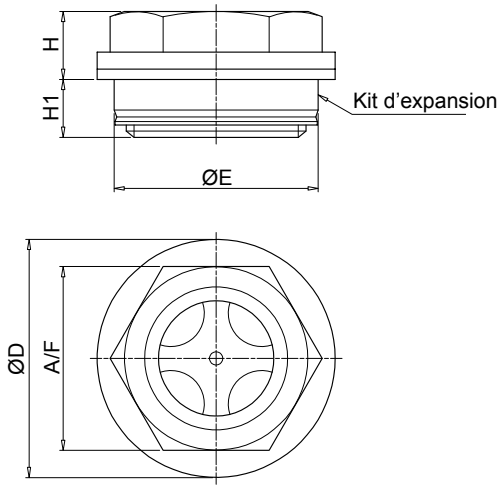

sans kit d'expansion

Raccordement	ØD [mm]	ØE [mm]	A/F [mm]	H [mm]	H1 [mm]
G13	20	18.5	17	9	7
G16	22	21.5	18	10	7
G20	28	26	22	10	7
G26	35	32	27	10.5	8
G33	42	41	34	13.5	10.5
G42	52	51	42	14	11
G48	58	53.5	47	16	11
G60	74	72	64	16	18

avec kit d'expansion

Raccordement	ØD [mm]	ØE [mm]	A/F [mm]	H [mm]	H1 [mm]
G20	28	26	22	9	8
G26	35	30	27	10	8.5
G33	42	40	34	13	11
G42	52	50	42	13.5	11.5
G48	58	55	47	15.5	11.5

Note: for installation onto OB Cleaning covers see page 147

LCP - T

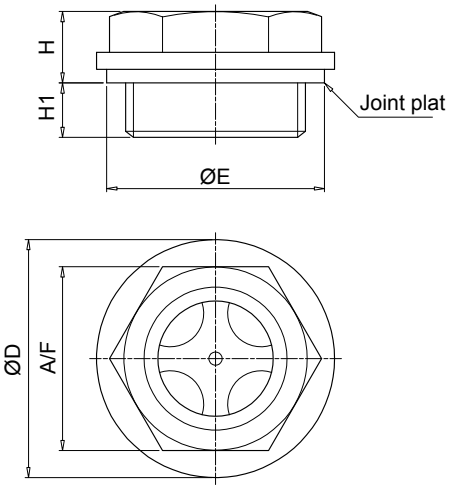

Raccordement	ØD [mm]	ØE [mm]	A/F [mm]	H [mm]	H1 [mm]
G13	20	18.5	15	6.5	5
G16	22	21.5	17	7	5.5
G20	28	26	21	8	6
G26	33	32	26	8.5	7
G33	41	41	32	9	8
G42	52	51	42	14	11

Note: for installation onto OB Cleaning covers see page 147

LCP - M

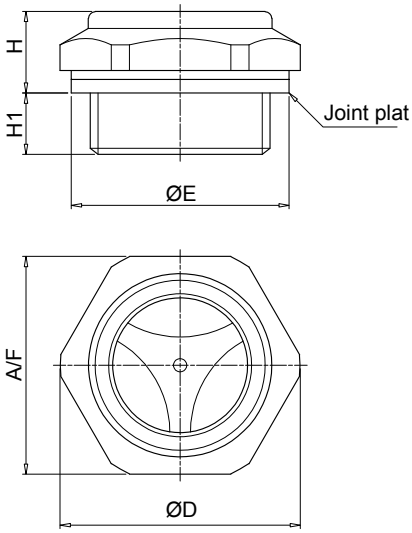

Raccordement	ØD [mm]	ØE [mm]	A/F [mm]	H [mm]	H1 [mm]
G20	29.5	26	27	11	7
G26	35.5	32	32	12	9
G33	44.5	41	40	13	8

Données techniques

Indicateurs de niveau d'huile visuel

Indicatéuer visuel niveau huile - forme ronde

La série LCC est une gamme d'indicateurs de niveau d'huile compacts en plastique de type œilleton, servant à surveiller le niveau de fluide dans le réservoir. Ils sont installés directement sur les parois latérales du réservoir.
La forme spéciale de l'écran permet de surveiller le niveau de fluide depuis une position quelconque.

Caractéristiques disponibles:
- Raccord mâle fileté jusqu'à G2"
- Kit d'expansion, pour une étanchéité fiable même sur les réservoirs à parois minces

Applications courantes:
- Systèmes hydrauliques
- Machine mobiles
- Équipements industriels

Série N

Poids	
LCCG26	7 g
LCCG42	20 g
LCCG60	40 g

Matériaux
- Corps: Polyamide
- Lentille: Polyamide
- Écran contraste: Polyamide
- Joints: Fibre inorganique, NBR
- Kit d'expansion: Laiton / NBR

Série T

Poids	
LCCG16	2 g
LCCG20	4 g
LCCG33	9 g

Matériaux
- Corps: Polyamide
- Joints: NBR

Température
De -20 °C à +80 °C

Quantité
25 pièces/emballage

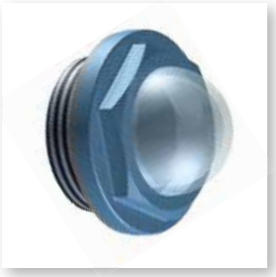

Codification pour commande

INDICATEURS DE NIVEAU D'HUILE VISUEL COMPLET

Exemple de config. 1:	LCC	G20	N	A	K	P01
Exemple de config. 2:	LCC	G33	T	A		P01

Type

LCC	

Raccordements	Matière:	N	T
G13	G 1/4"		
G16	G 3/8"		•
G20	G 1/2"	•	•
G26	G 3/4"	•	•
G33	G 1"	•	•
G42	G 1 1/4"	•	
G48	G 1 1/2"	•	
G60	G 2"	•	

Matière

N	Polyamide noir	**T**	Polyamide transparent

Joints	Matière:	N					T
	Kit d'expansion:			S	K		
A	NBR				•		•
B	Microfibre inorganique			•			

Kit d'expansion	Matière:	N					T
	Raccordement:	G20	G26	G33	G42	G48	G60
S	Sans kit d'expansion	•	•	•	•	•	•
K	Avec kit d'expansion	•	•	•	•	•	

Modèle

P01	Standard MP Filtri
Pxx	Personnalisé

LCC - N

sans kit d'expansion

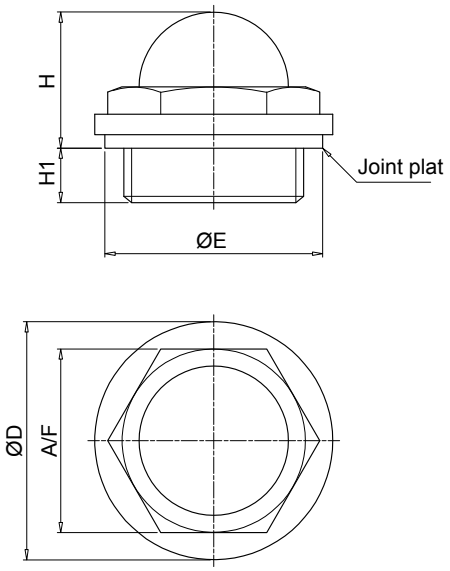

avec kit d'expansion

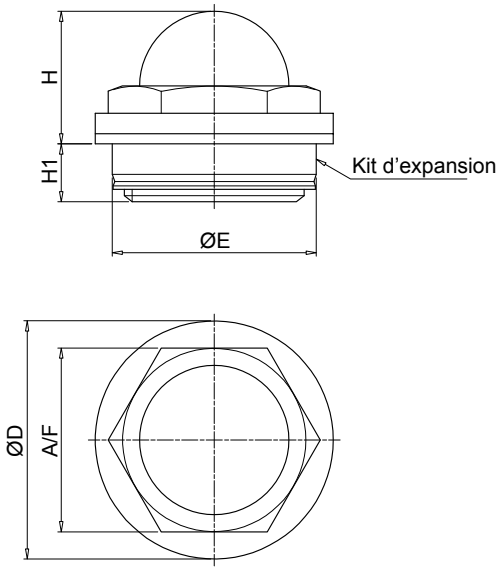

Raccordement	ØD [mm]	ØE [mm]	A/F [mm]	H [mm]	H1 [mm]
G20	28	26	22	17.5	17.5
G26	35	32	27	20	8
G33	42	41	34	24	10
G42	52	51	44	30	11
G48	58	53.5	50	33	11.5
G60	74	72	64	39	18

Raccordement	ØD [mm]	ØE [mm]	A/F [mm]	H [mm]	H1 [mm]
G20	28	26	22	16.5	8.5
G26	35	30	27	19.5	8.5
G33	42	40	34	23.5	10.5
G42	52	50	44	29.5	11.5
G48	58	55	50	32.5	12

LCC - T

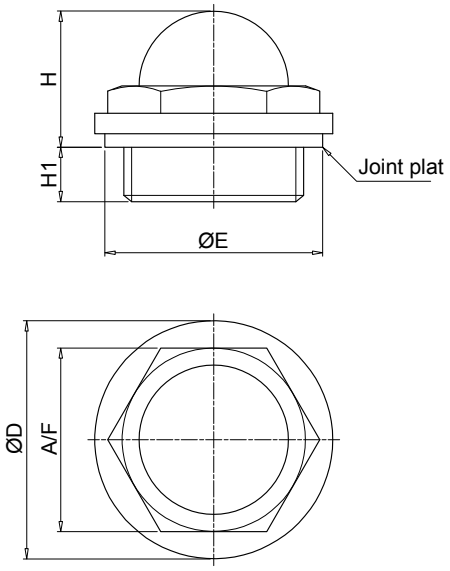

Raccordement	ØD [mm]	ØE [mm]	A/F [mm]	H [mm]	H1 [mm]
G13	19	18.5	15	12.5	5
G16	21.5	21.5	17	14	5.5
G20	27	26	21	16.5	6
G26	33	32	26	19	7
G33	40	41	32	22.5	8

Séries LVA - LVU

Indicatéur visuel niveau huile - forme vertical

LVA INFORMATIONS GÉNÉRALES

Données techniques

Indicateurs de niveau d'huile visuel

Indicatéur niveau huile - forme vertical

La série LVA est une gamme d'indicateurs de niveau d'huile en plastique, servant à surveiller le niveau de fluide dans le réservoir. Ils sont installés directement sur les parois latérales du réservoir.
Le fluide pénètre pas la vis de raccordement inférieure et est visible au travers de l'écran.
Une plaque de fond blanche, un trait orange pour le niveau minimal et un trait bleu pour le niveau maximal, permettent une surveillance aisée du niveau d'huile.

Caractéristiques disponibles:
- Plusieurs raccords filetés mâles, avec ou sans écrous
- Trois tailles différentes pour correspondre aux différentes tailles de réservoir
- Thermomètre pour contrôler la température du fluide

Applications courantes:
- Systèmes hydrauliques
- Machines mobiles
- Équipements industriels

Matériaux
- Corps: Lentille transparente en polyamide amorphe
- Protection en polyamide
- Joint: NBR / FPM

Pression de service
Max 1 bar à +80°C

Température
De -25 °C à +80 °C

Poids
LVA 10 0.13 kg
LVA 20 0.18 kg
LVA 30 0.23 kg

Quantité
10 pièces/emballage

Codification pour commande

INDICATEURS DE NIVEAU D'HUILE VISUEL COMPLET

Exemple de config. : LVA | 20 | T | A | P | M10 | S01

Série
LVA

Taille
10 | **20** | **30**

Thermomètre
S Sans thermomètre
T Avec thermomètre

Joints
A NBR
V FPM

Matière du couvercle
P Polyamide

Raccordements
M10 M10
M12 M12
U38 3/8" UNC
U12 G 1/2" UNC

Modèle
S01 Marquage MP Filtri, avec écrous
S02 Marquage MP Filtri, sans écrous

LVA		
Taille	A [mm]	H [mm]
LVA10	76	114
LVA20	127	165
LVA30	254	292

Type	B [mm]	C [mm]
LVA...M10	M10	10.5
LVA...M12	M12	12.5
LVA...U38	3/8" UNC	10.0
LVA...U12	1/2"UNC	13.5

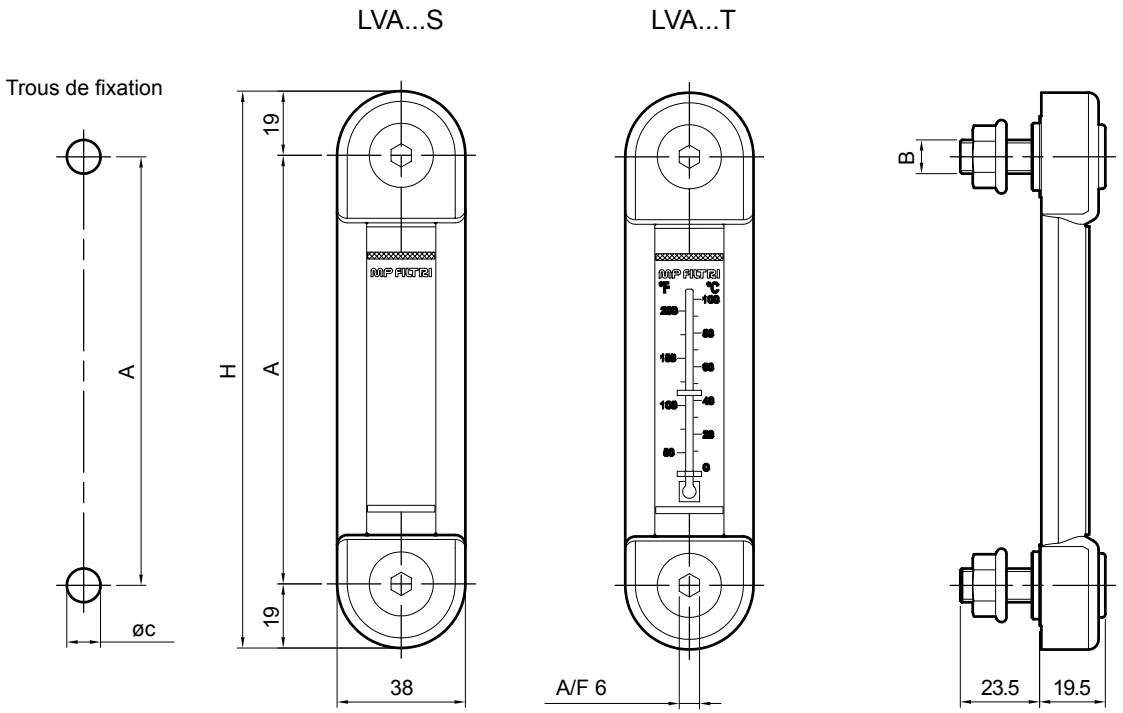

Note: pour une installation sur une trappe de visite, voir page 147.

LVU INFORMATIONS GÉNÉRALES

Données techniques

Indicateurs de niveau d'huile visuel

Indicatéur niveau huile - forme vertical

La série LVU est une gamme d'indicateurs de niveau d'huile en plastique, servant à surveiller le niveau de fluide dans le réservoir. Ils sont installés directement sur les parois latérales du réservoir.
Le fluide pénètre pas la vis de raccordement inférieure et est visible au travers de l'écran.
Une plaque de fond, un flotteur rouge et des indicateurs de niveau mini et maxi réglables, permettent de contrôler aisément le niveau de fluide.

Caractéristiques disponibles:
- Raccord fileté mâle G 3/8"
- Mise à longueur sur demande pour l'adaptation à toutes les tailles de réservoir
- Vanne pour vidanger l'huile lors d'actions de maintenance
- Écran en verre et protection en « U » pour les environnements difficiles

Applications courantes:
- Systèmes hydrauliques
- Machines mobiles
- Équipements industriels

Matériaux
- Blocs: Polyamide
- Raccord G 3/8": Laiton nickelé
- Vanne G 3/8": Acier
- Joint: NBR
- Tube: Verre borosilicate
- Flotteur: Polyamide
- Protection: Aluminium
- Indicateurs mini-maxi: Polyamide

Température
De -25 °C à +70 °C

Poids

Série	version U	version S
LVU 0500	0.780 kg	0. 580 kg
LVU 1000	1.150 kg	0. 790 kg
LVU 1500	1.550 kg	1.100 kg
LVU 2000	1.950 kg	1.400 kg

Codification pour commande

INDICATEURS DE NIVEAU D'HUILE VISUEL COMPLET

Exemple de config. : LVU | 0500 | U | A | 10 | P01

Série
LVU

Taille
0500 Entraxe = 500 mm
1000 Entraxe = 1000 mm
1500 Entraxe = 1500 mm
2000 Entraxe = 2000 mm
Autres longueurs sur demande

Tube		Taille 500	1000	1500	2000
S	Plexiglass	•	•	•	•
U	Plexiglass, avec protection « U »	•	•	•	•
P	Verre borosilicate avec protection « U »	•	•	•	

Joints
A NBR
V FPM

Raccordements
10 G 3/8"
20 G 3/8", avec vanne de vidange

Modèle
P01 Standard MP Filtri
Pxx Personnalisé

LVU		
Taille	**H [mm]**	**I [mm]**
0500	542	500
1000	1042	1000
1500	1542	1500
2000	2042	2000

Connexion sans robinet vidange
Raccordement 10

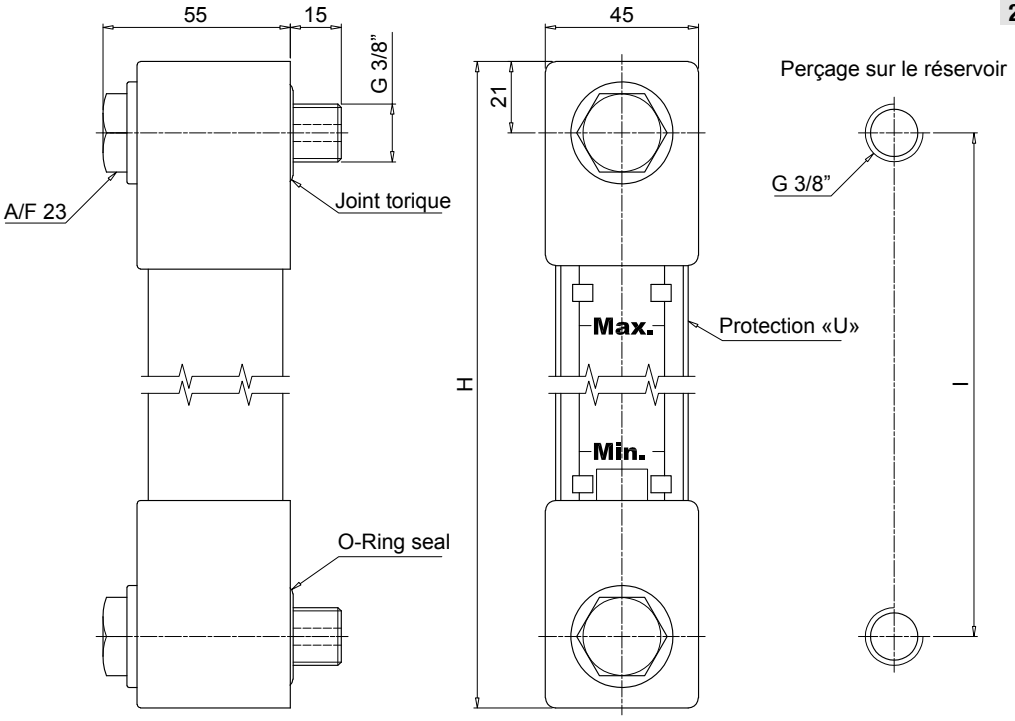

Connexion avec robinet vidange
Raccordement 20

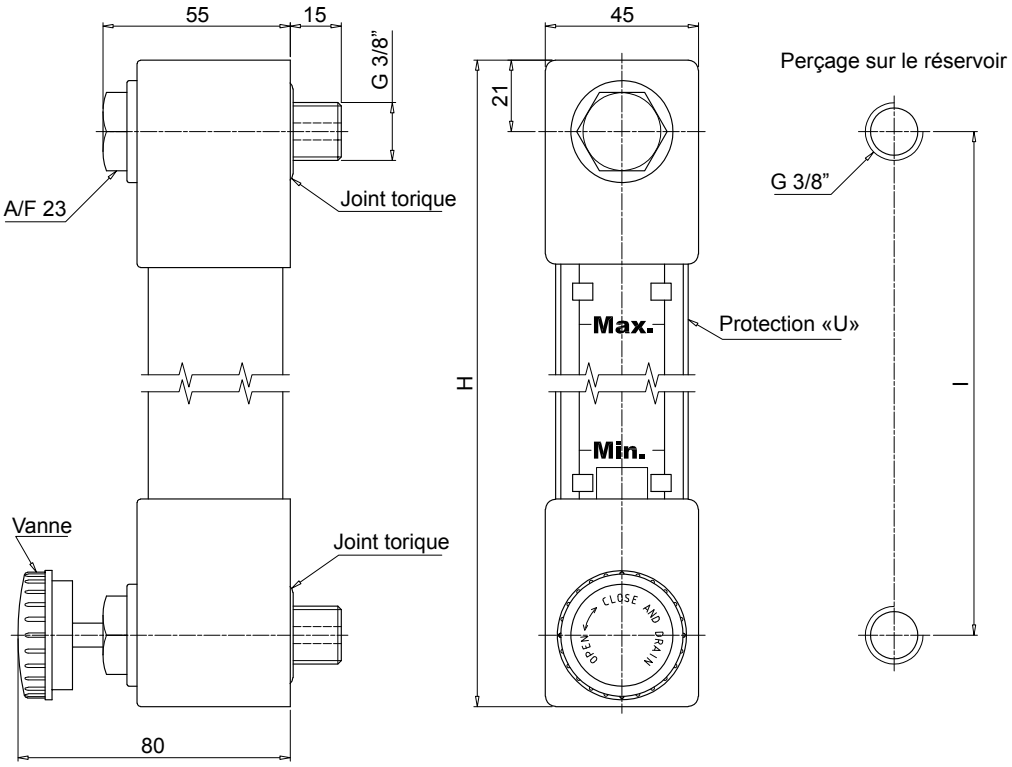

L'ensemble des données, détails et mots contenus dans la présente publication sont mis à disposition à titre d'information.
Pour des raisons techniques et/ou commerciales, la société MP Filtri se réserve le droit de procéder, à tout moment, à des modifications des modèles et versions des produits décrits dans ce catalogue.
La couleur et les illustrations des produits sont purement indicatifs.
Toute reproduction partielle ou intégrale du présent document est strictement interdite.
Tous droits réservés.

RÉSEAU À TRAVERS LE MONDE

SIÈGE

MP Filtri S.p.A.
Pessano con Bornago
Milano
Italy
sales@mpfiltri.com

FILIALES

ITALFILTRI LLC
Moscow
Russia
mpfiltrirussia@yahoo.com

MP Filtri Canada Inc.
Concord, Ontario
Canada
sales@mpfiltricanada.com

MP Filtri France SAS
Lyon
AURA
France
sales@mpfiltrifrance.com

MP Filtri Germany GmbH
St. Ingbert
Germany
sales@mpfiltri.de

MP Filtri India Pvt. Ltd.
Bangalore
India
sales@mpfiltri.co.in

MP Filtri (Shanghai) Co., Ltd.
Shanghai
P.R. China
sales@mpfiltrishanghai.com

MP Filtri SEA PTE Ltd.
Singapore
sales-sea@mpfiltri.com

MP Filtri U.K. Ltd.
Bourton on the Water
Gloucestershire
United Kingdom
sales@mpfiltri.co.uk

MP Filtri U.S.A. Inc.
Quakertown, PA
U.S.A.
sales@mpfiltriusa.com

PASSION TO PERFORM

mpfiltri.com

CMPFR001T
FR - 02- 2022